MODBUS-RTU

GDHF-MB02

Wuhan Guide Technology Co.,Ltd.

1.

2.

3.

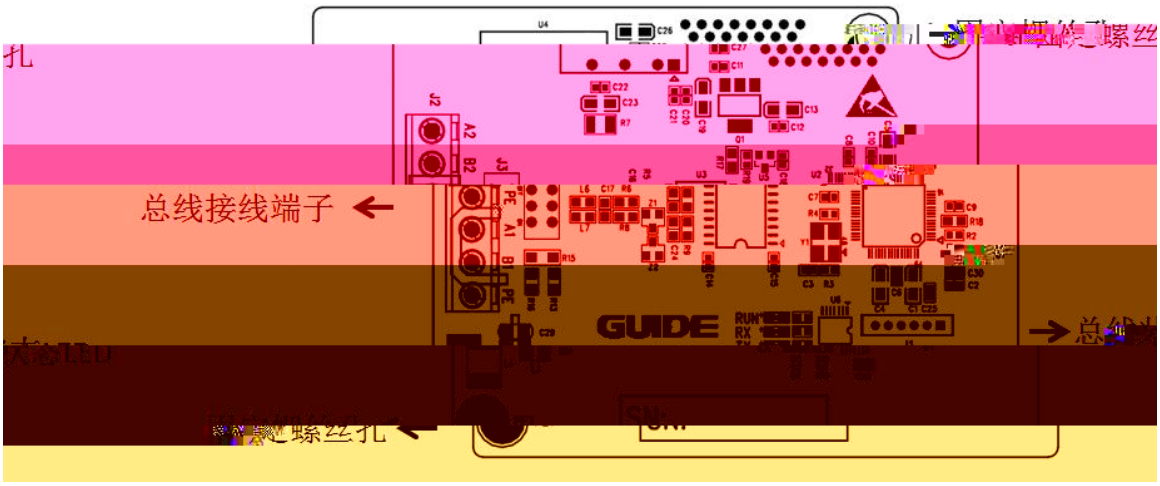

-
-
-

-
-

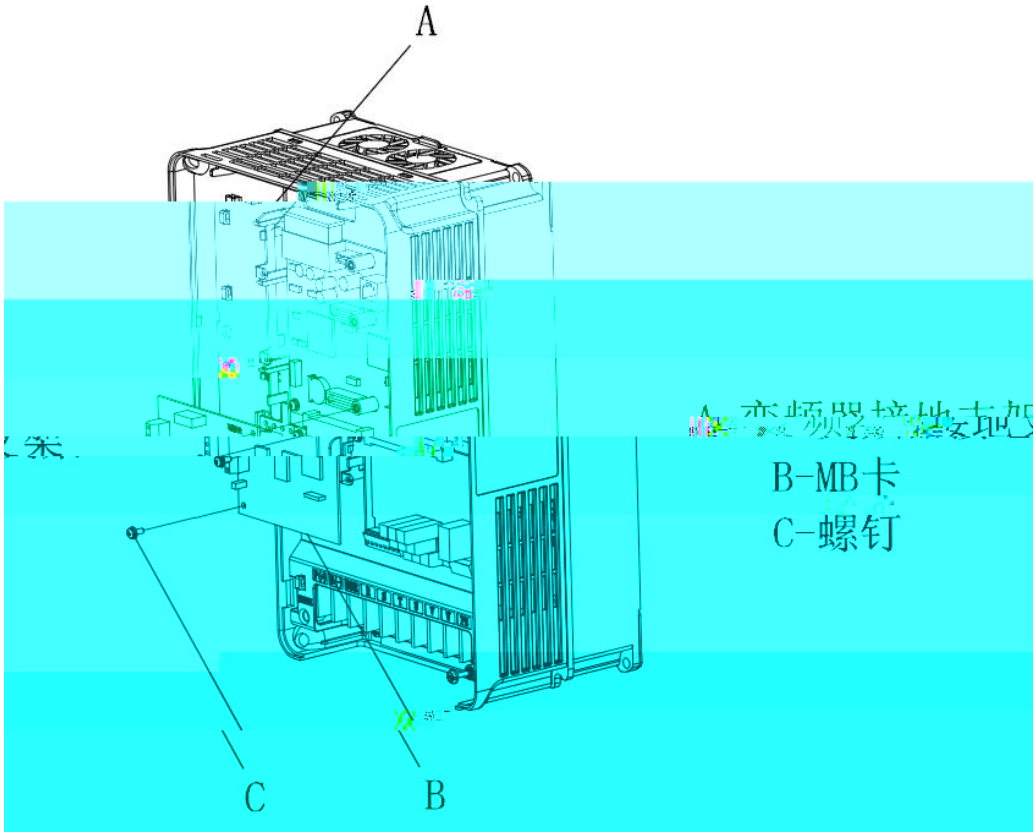

1

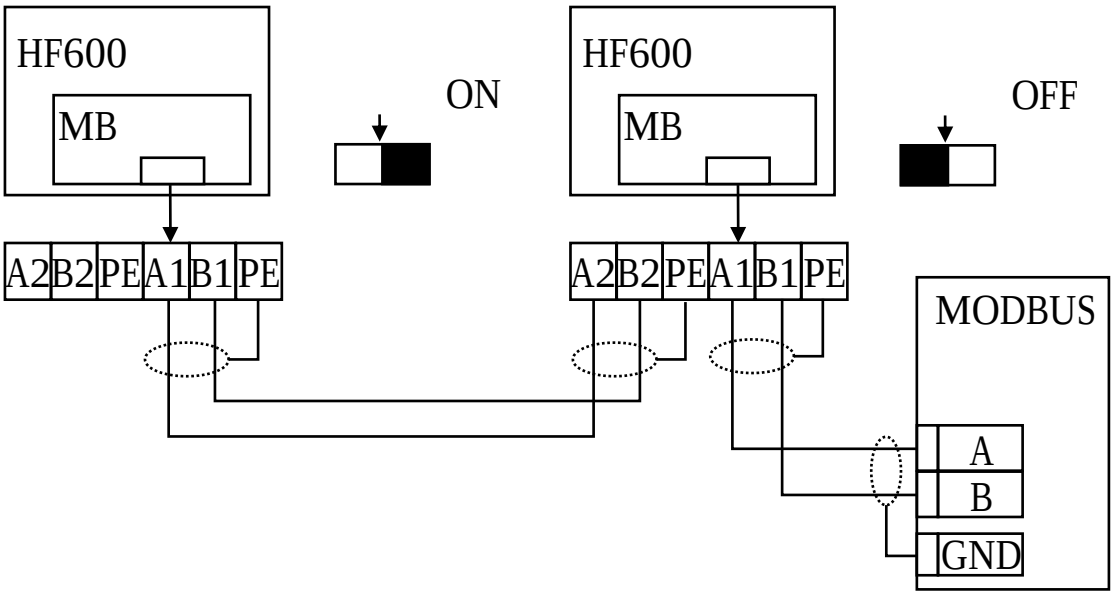
HF600
MB
ON
HF600
MB
OFF
A2
B2
PE
A1
B1
PE
A2
B2
PE
A1
B1
PE
MODBUS
A
B
GND

2

1

1.

2.

3.

4.

5.

6.

7.

2

È

Å 2

qX+ ï

(ss

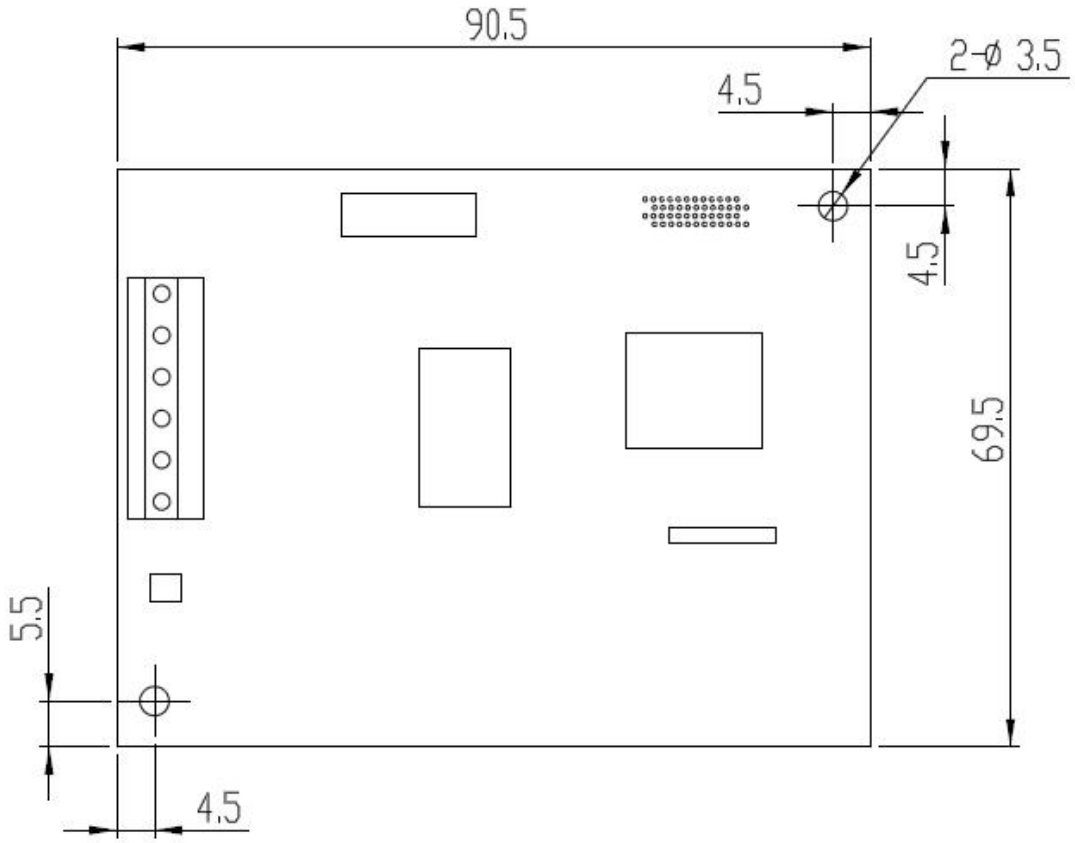
90.5
2-ϕ 3.5
4.5
4.5
69.5
5.5
4.5

GDHF-MB02-DOC-UM-REV1.04
2024.04