RUN
REV
LOCAL
ERR
Hz
A
V
ESC
MFK
ENTER
RUN
STOP
GUIDE
WARNING
Risk of electric shock
警 告
当心受伤，触电！

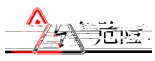	
注意	
警告	

危险

注意

注意

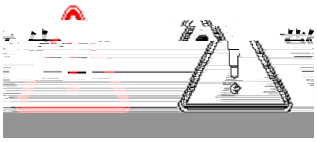

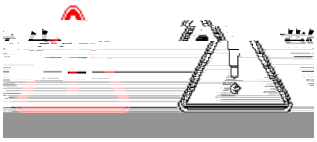

危险

危险

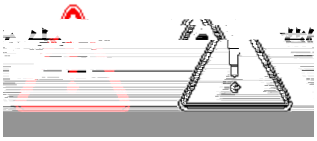

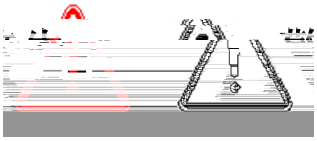

危险

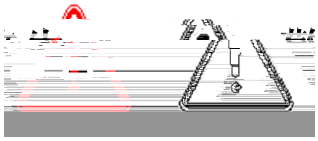

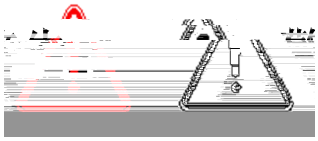

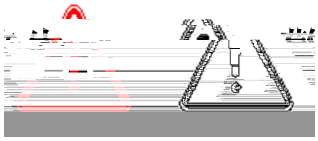

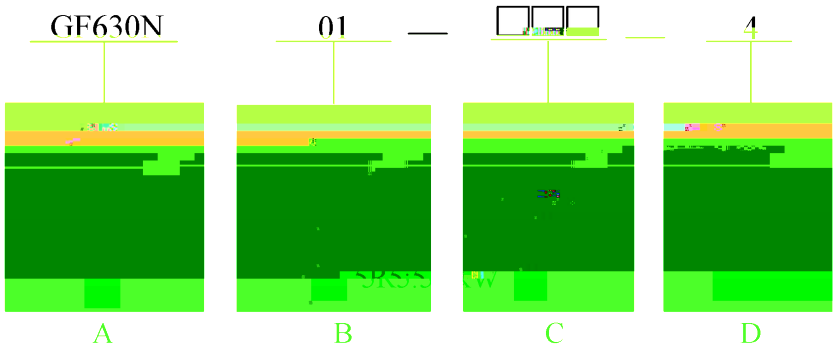
GF630N
01
4
A
B
C
D

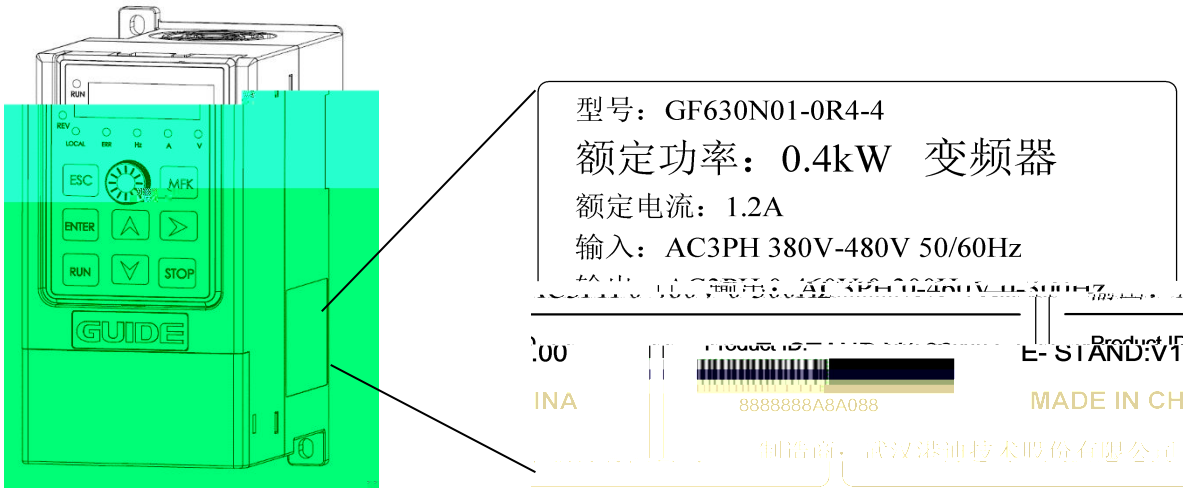
RUN
REV
LOCAL
ESC
MFK
ENTER
RUN
STOP
GUIDE
型号：GF630N01-0R4-4
额定功率：0.4kW 变频器
额定电流：1.2A
输入：AC3PH 380V-480V 50/60Hz
MADE IN CH

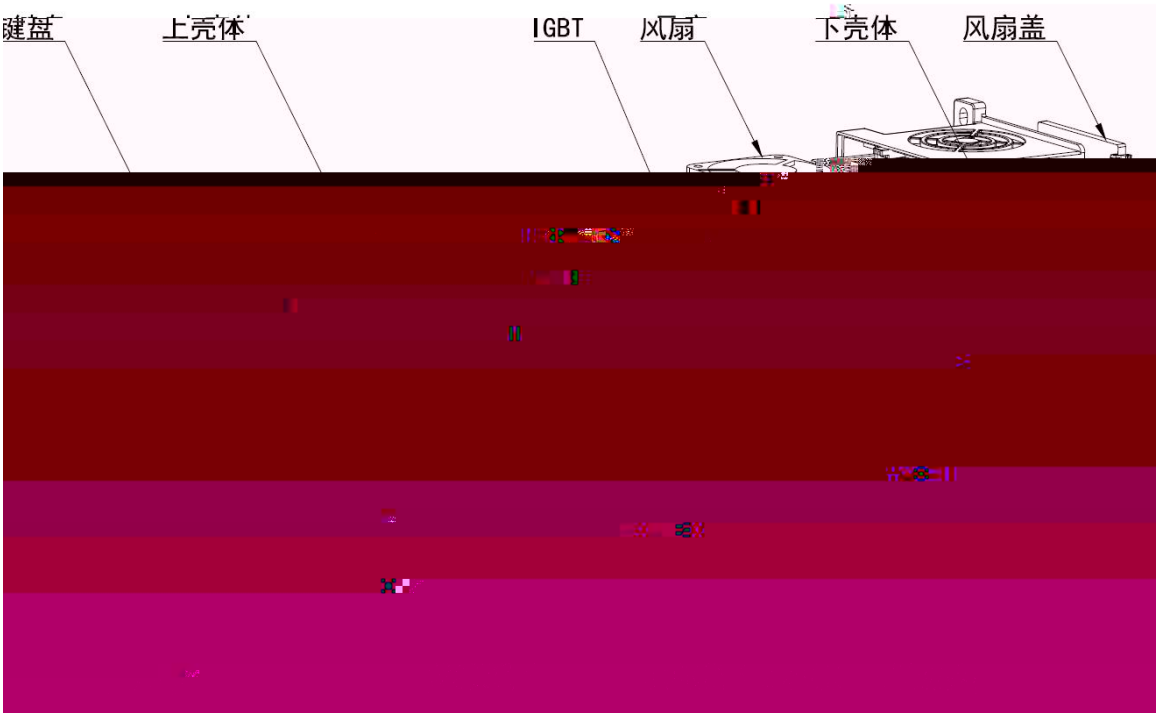
键盖
上壳体
IGBT
风扇
下壳体
风扇盖

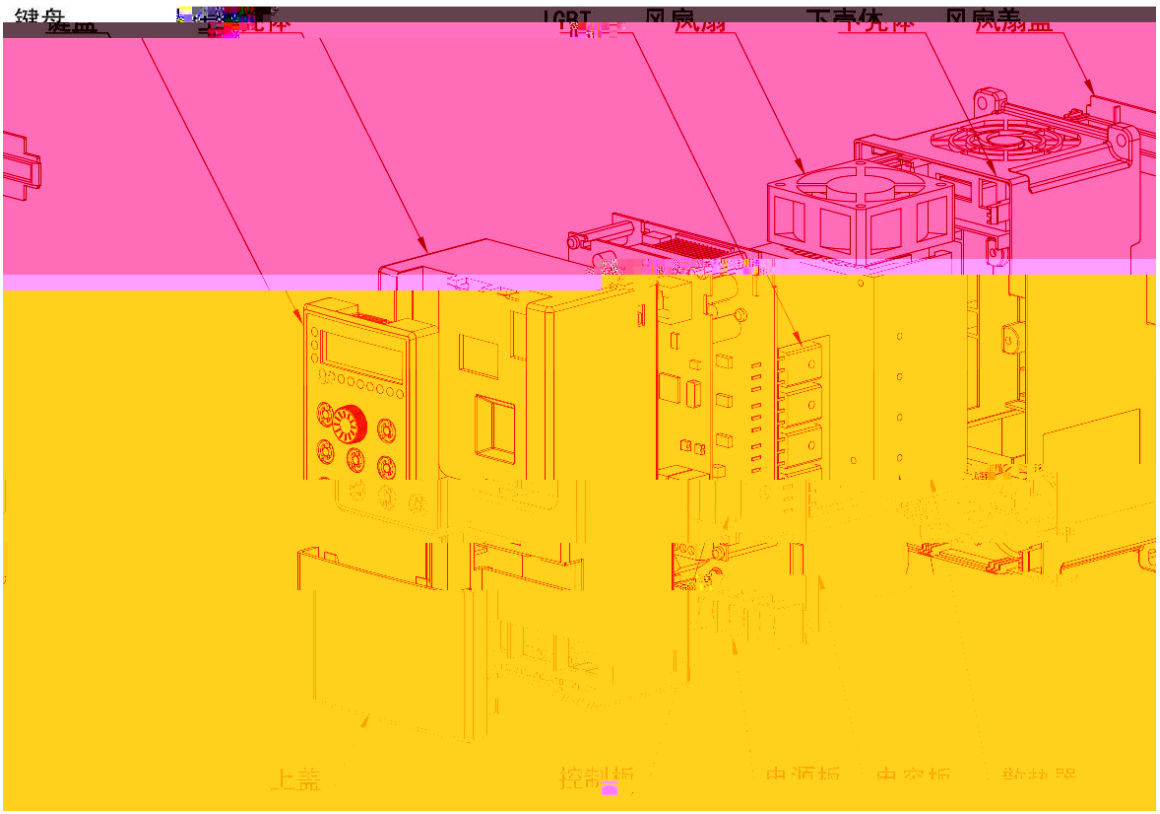
键盘
IGBT
风扇
下壳体
风扇盖
上盖
控制板
电源板
电容板
散热器

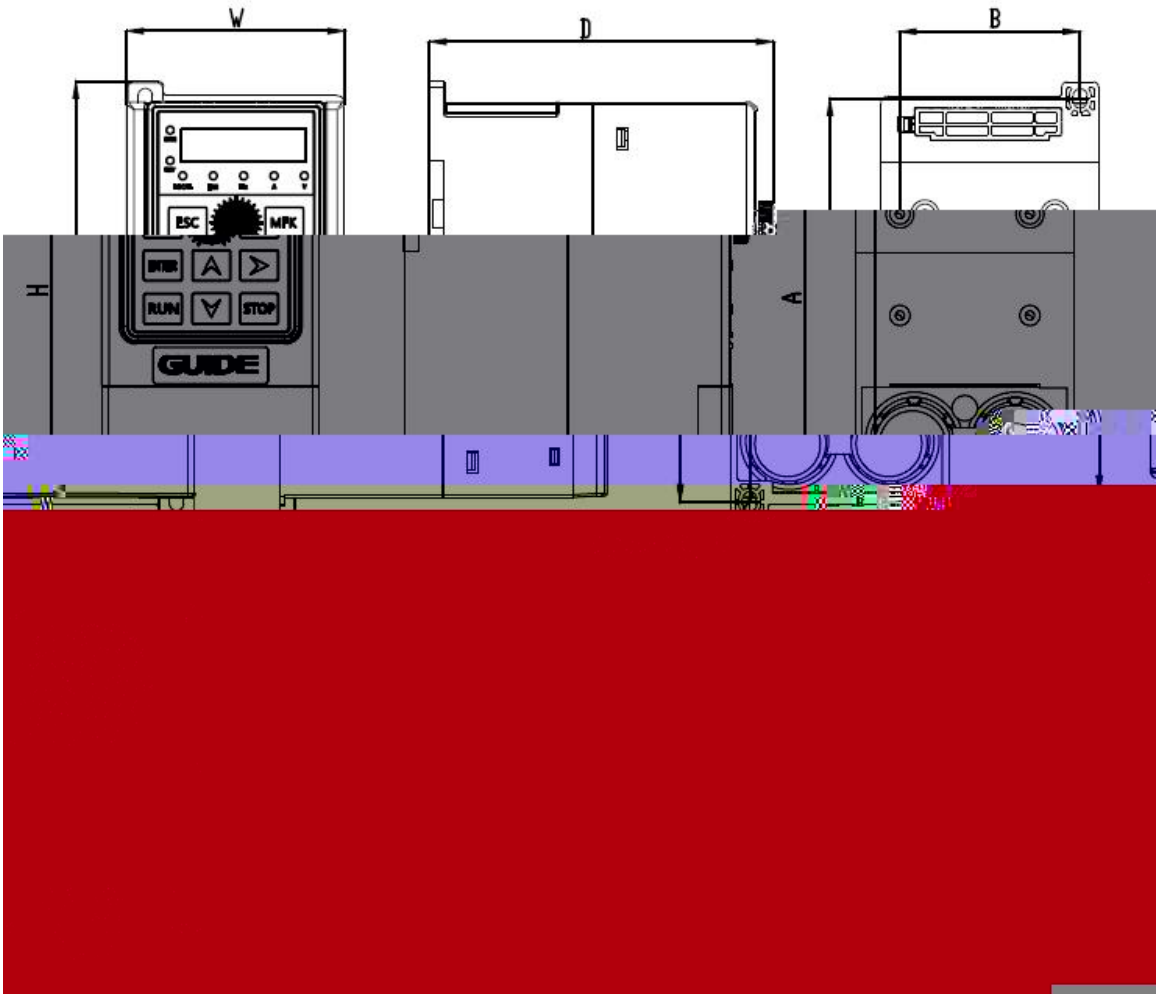
W
D
B
H
A
ESC
MPK
ENTER
RUN
STOP
GUIDE

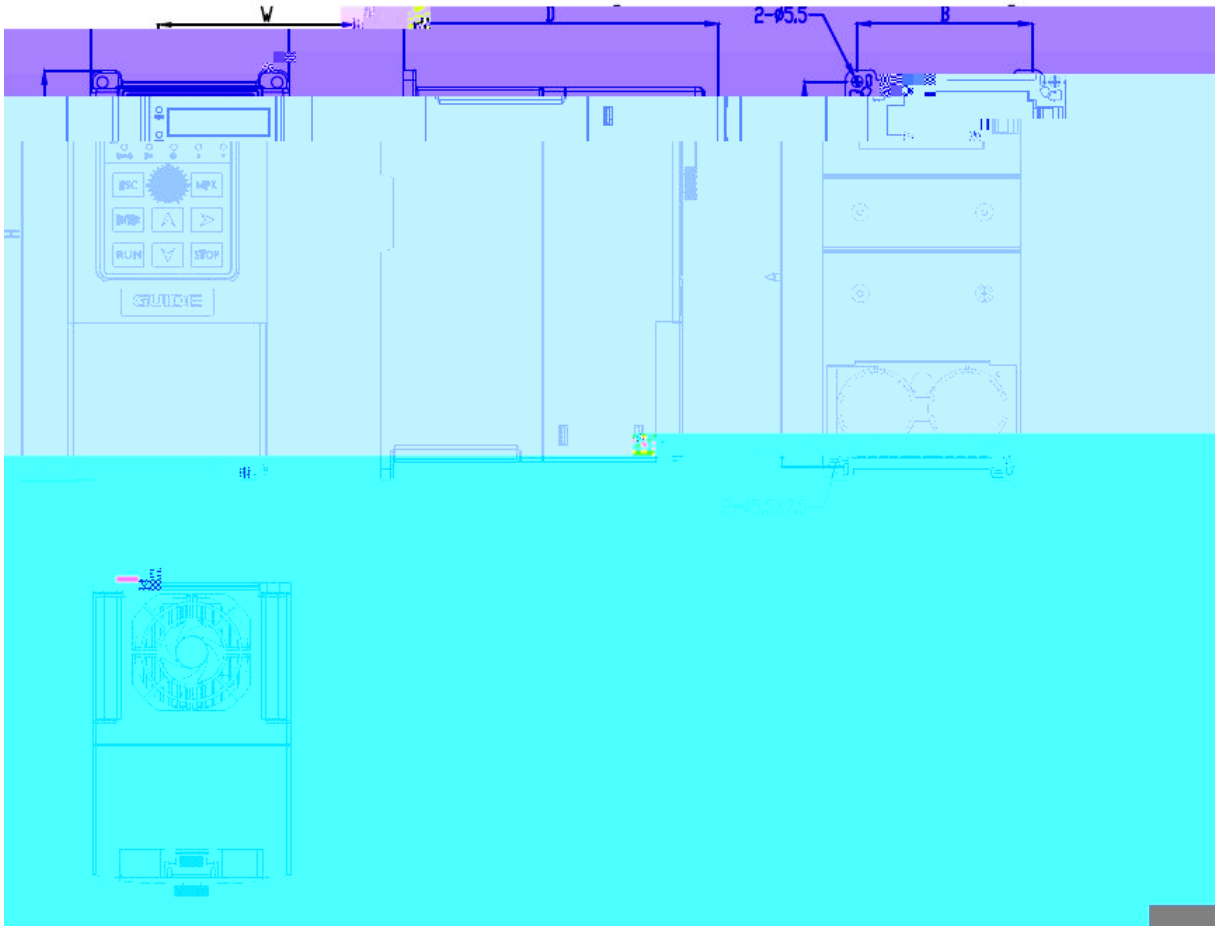
W
D
2-ø5.5
B
ESC
MPX
RUN
STOP
GUIDE

		[[
		[

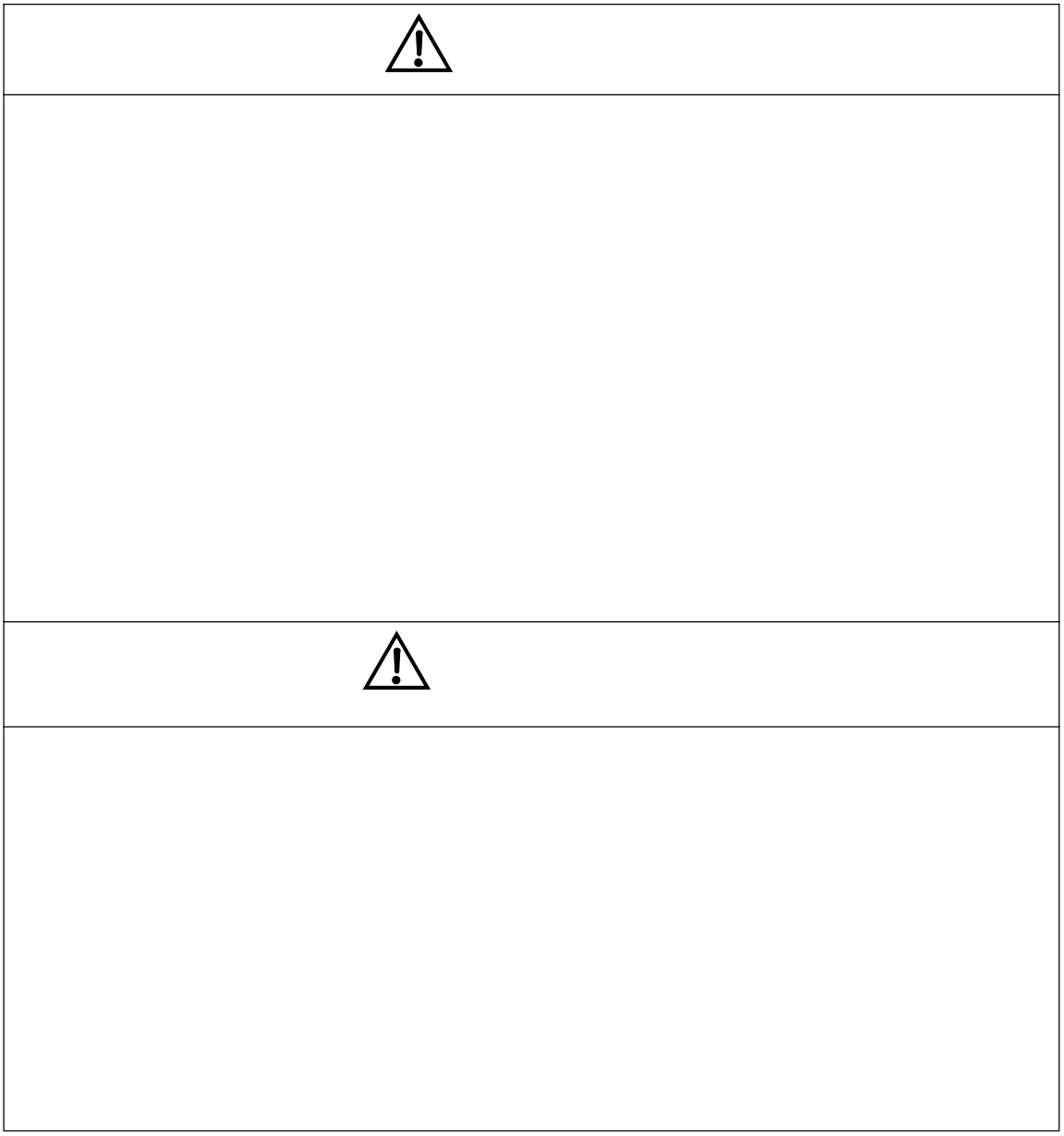

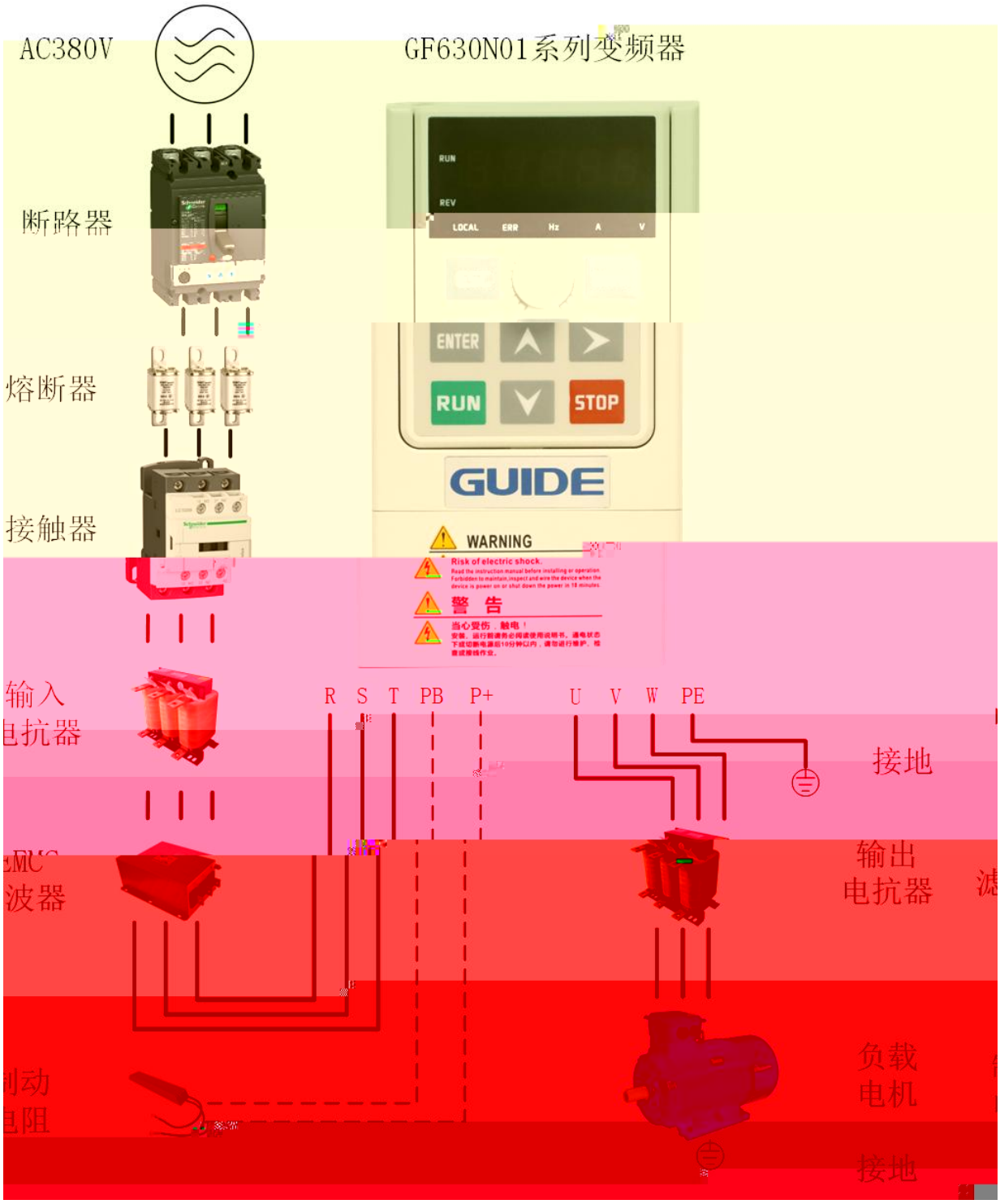
AC380V
GF630N01系列变频器
断路器
熔断器
接触器
RUN
REV
LOCAL
ERR
Hz
A
V
ENTER
RUN
STOP
GUIDE
WARNING
Risk of electric shock.
警 告
当心受伤，触电！
输入
电抗器
R
S
T
PB
P+
U
V
W
PE
接地
输出
电抗器
波器
负载
电机
接地

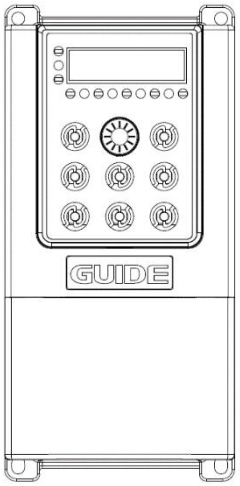	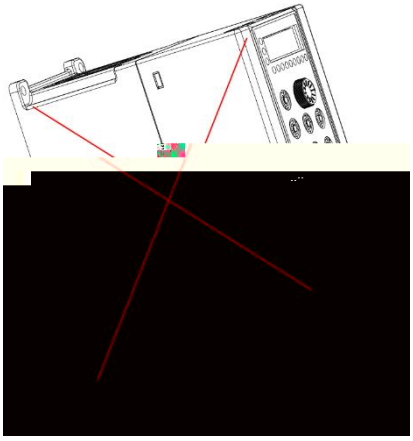	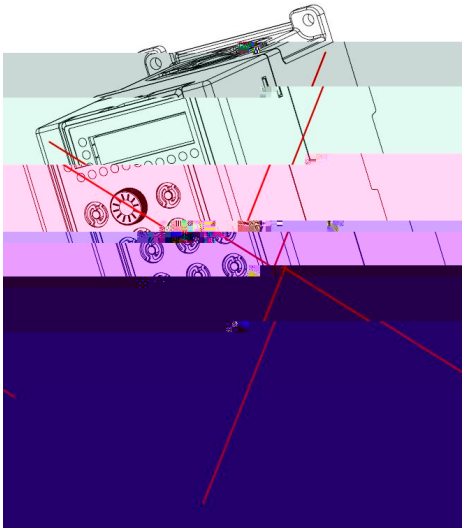

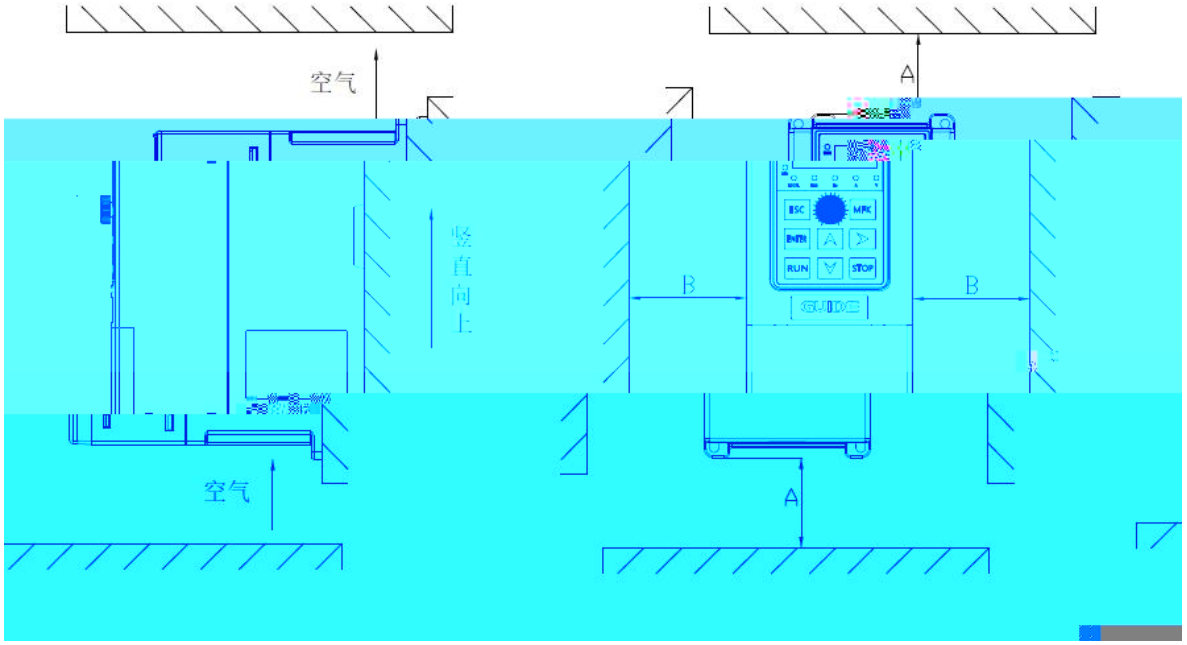
空气
竖直向上
空气
A
B
B
A

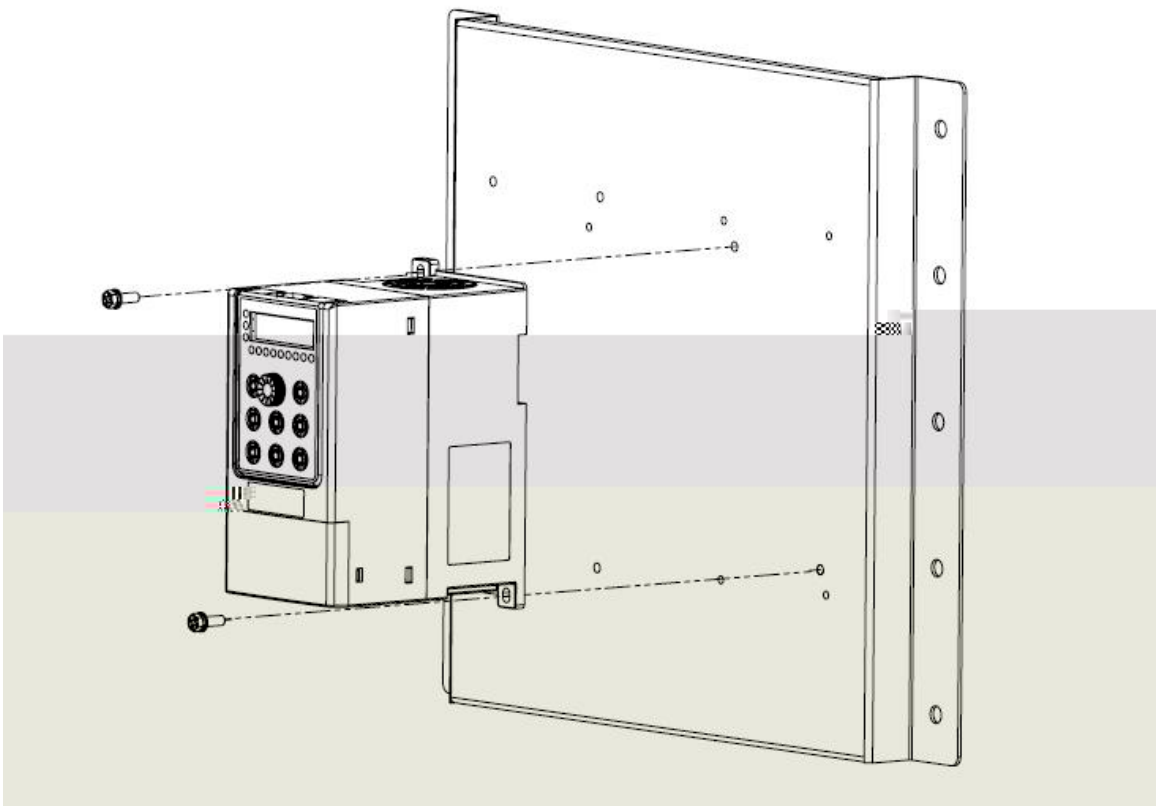

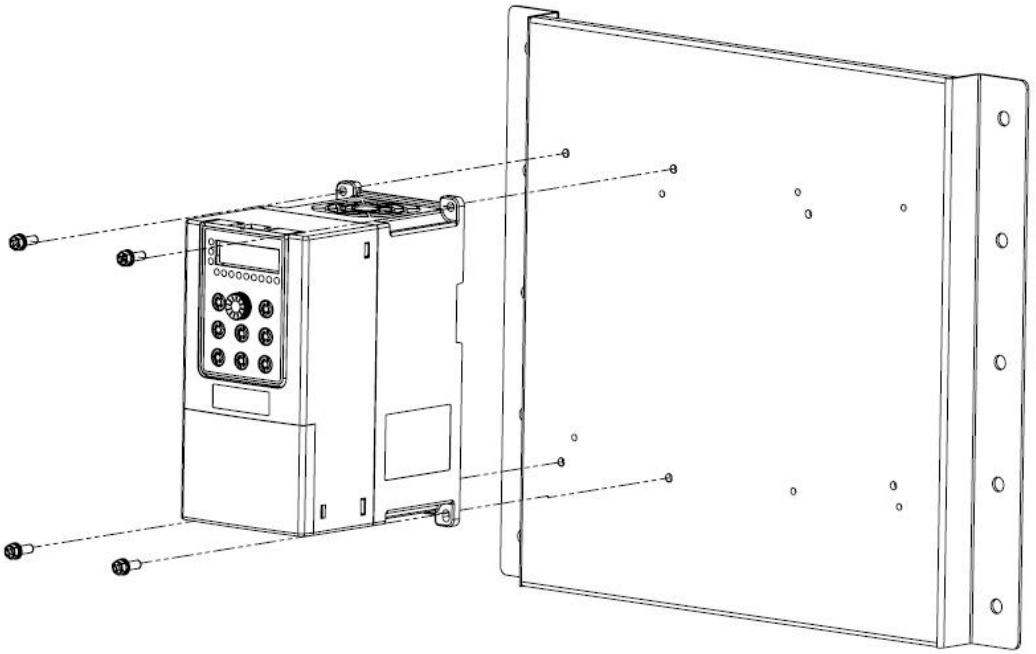

[

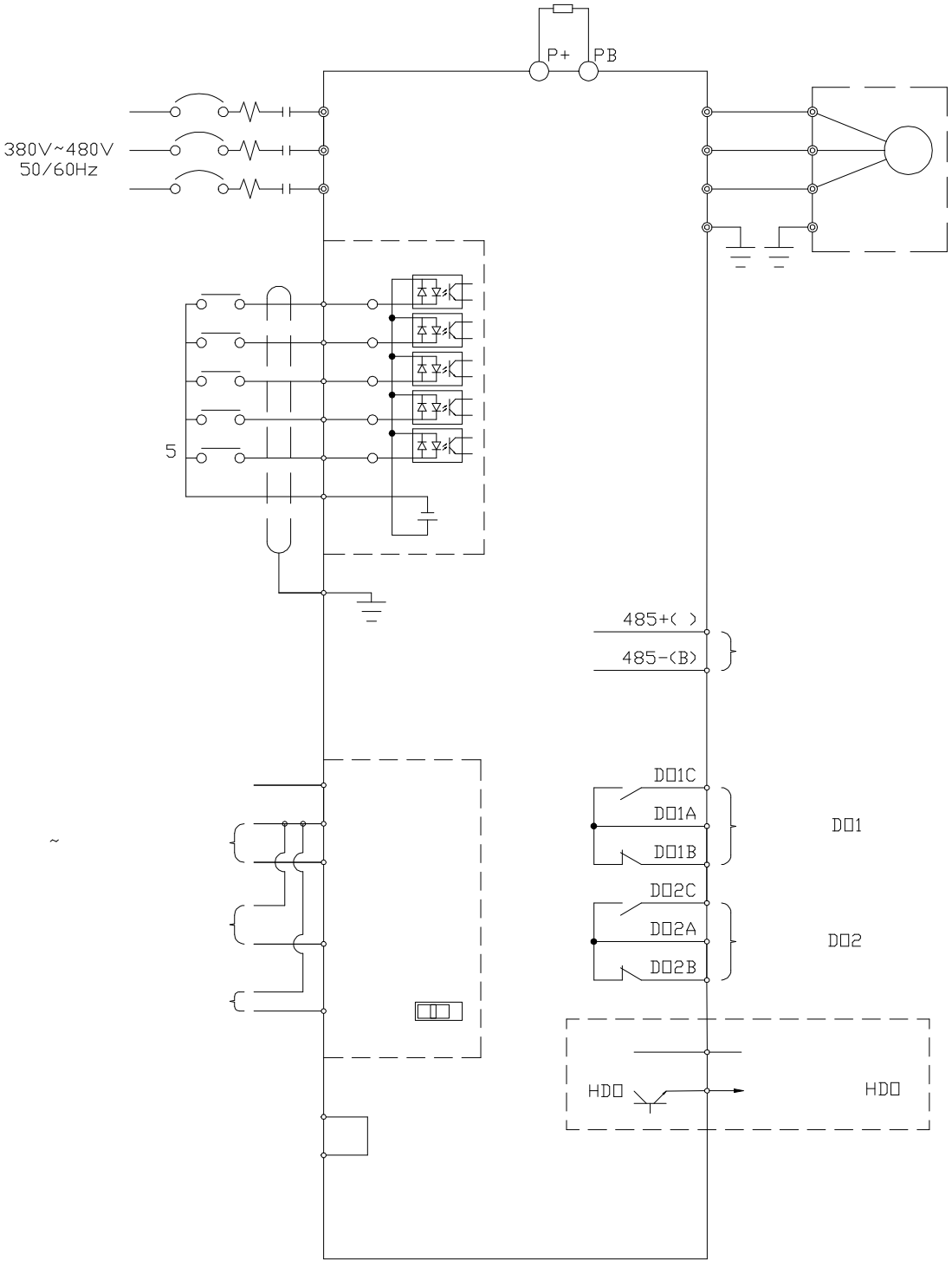
P+
PB
380V~480V
50/60Hz
5
485+( )
485-(B)
DO1C
DO1A
DO1B
DO1
DO2C
DO2A
DO2B
DO2
HDO
HDO

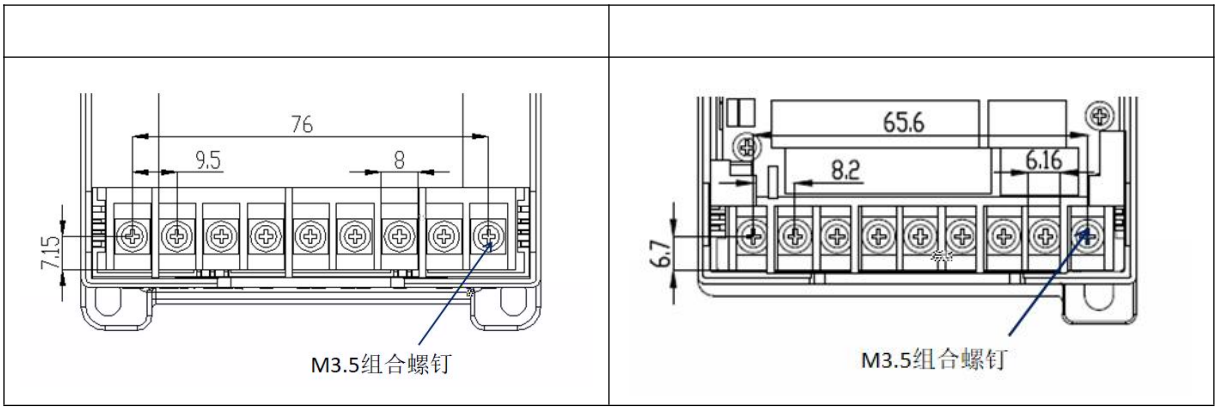
76
9.5
8
7.15
M3.5组合螺钉
65.6
8.2
6.16
6.7
M3.5组合螺钉

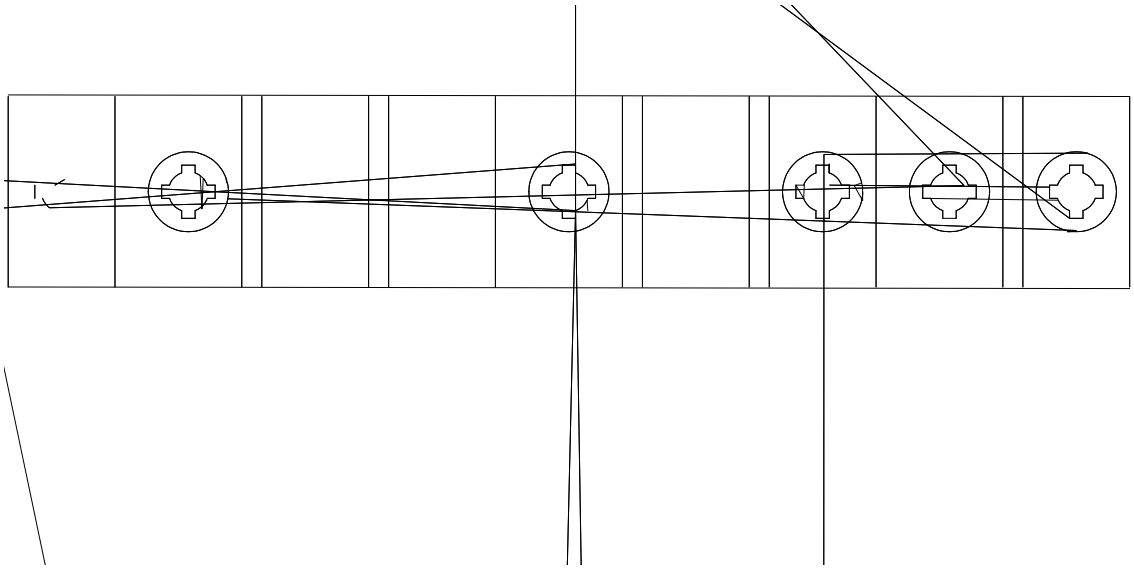

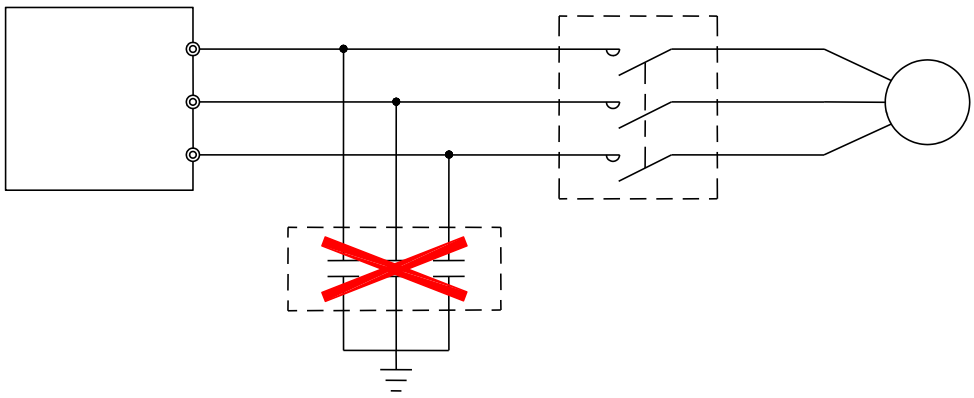

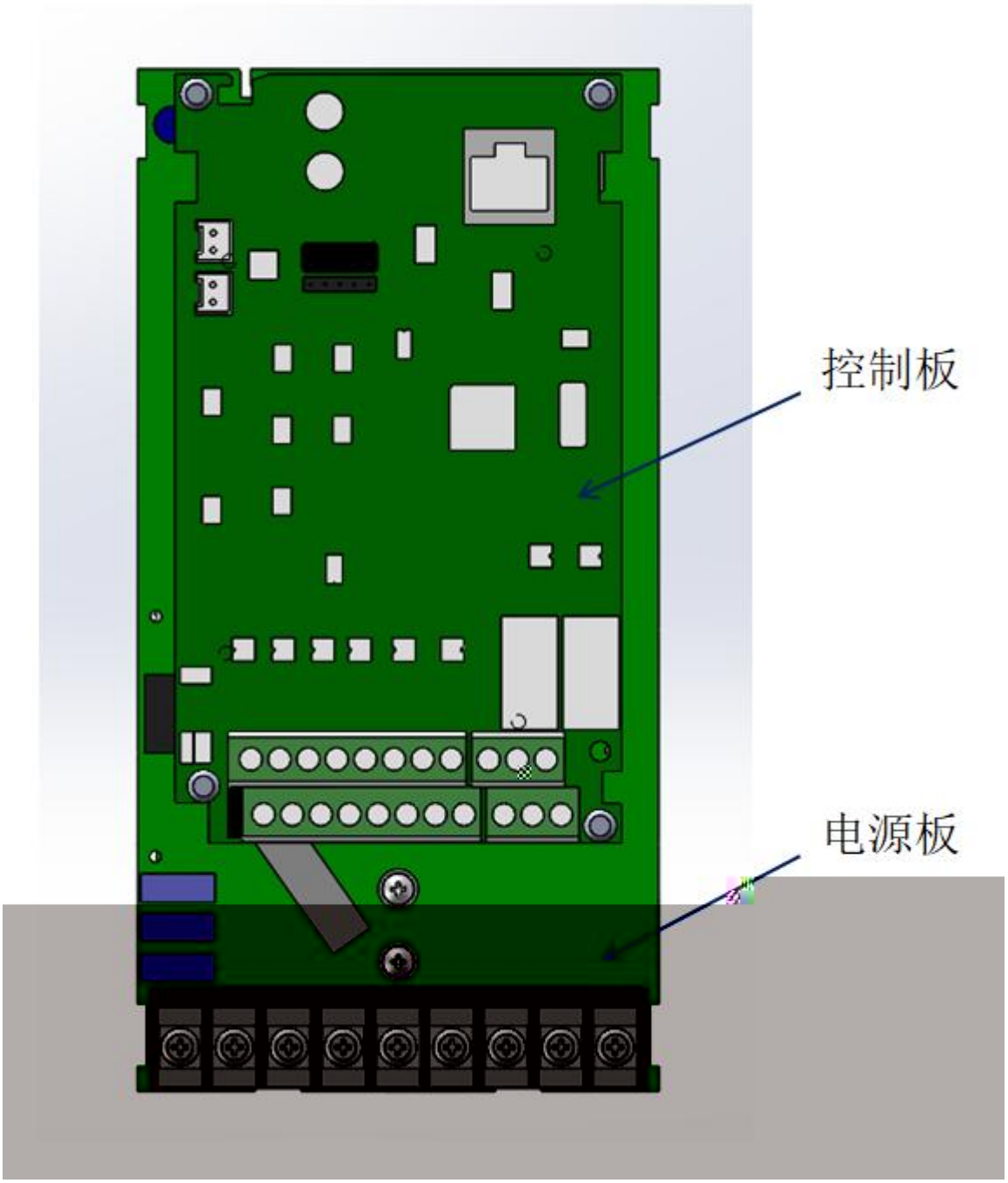
控制板
电源板

			[
			[
			[
			[

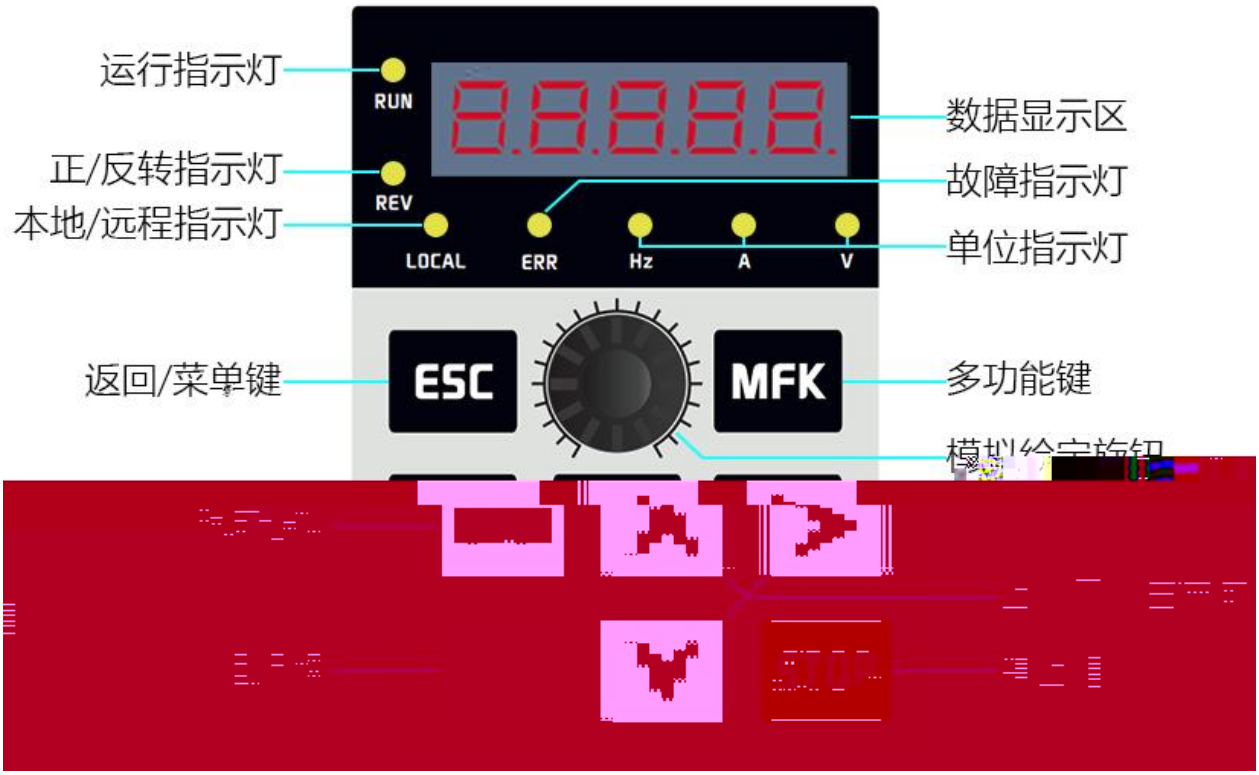
运行指示灯
RUN
正/反转指示灯
REV
本地/远程指示灯
LOCAL
ERR
Hz
A
V
数据显示区
故障指示灯
单位指示灯
返回/菜单键
ESC
MFK
多功能键

显示文字	LED显示	显示文字	LED显示	显示文字	LED显示	显示文字	LED显示
0		A		K		U	
1		B		L		V	
2		C		M		W	
3		D		N		X	无
4		E		O		Y	
5		F		P		Z	无
6		G		Q			
7		H		R			
8		I		S			
9		J		T			

ESC		
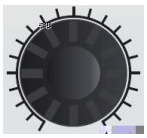		
MFK		
ENTER		
RUN		
STOP		

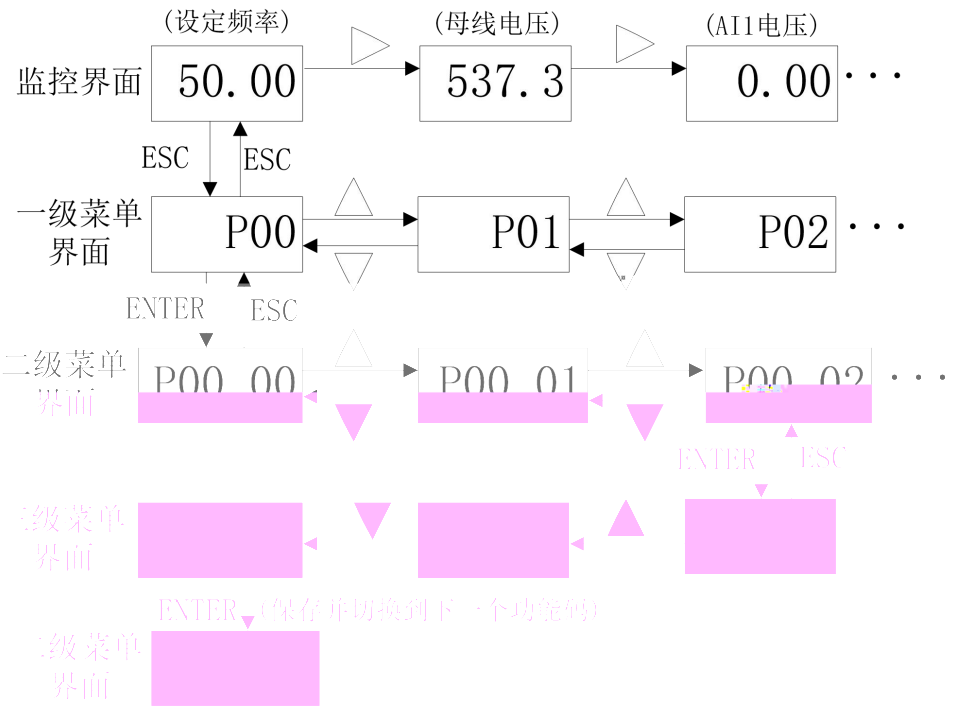
(设定频率)
(母线电压)
(AI1电压)
监控界面
50.00
537.3
0.00
ESC
ESC
一级菜单界面
P00
P01
P02
ENTER
ESC
二级菜单界面
P00.00
P00.01
P00.02
ENTER
ESC
三级菜单界面
ENTER(保存并切换到下一个功能码)
三级菜单界面

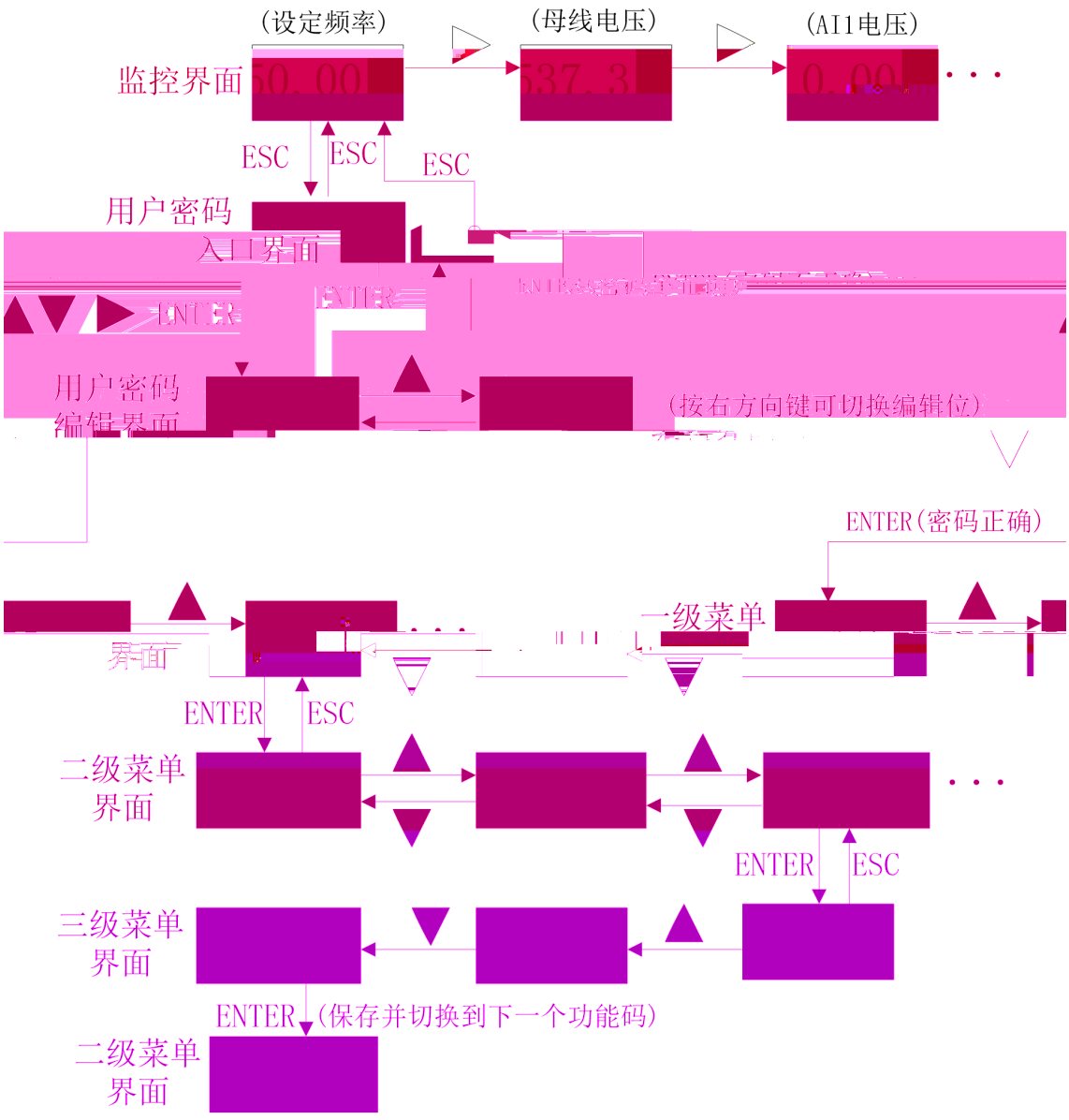
(设定频率)
(母线电压)
(AI1电压)
监控界面
ESC
ESC
ESC
用户密码
入口界面
ENTER
用户密码
编辑界面
(按右方向键可切换编辑位)
ENTER(密码正确)
一级菜单
界面
ENTER
ESC
二级菜单
界面
ENTER
ESC
三级菜单
界面
ENTER(保存并切换到下一个功能码)
二级菜单
界面

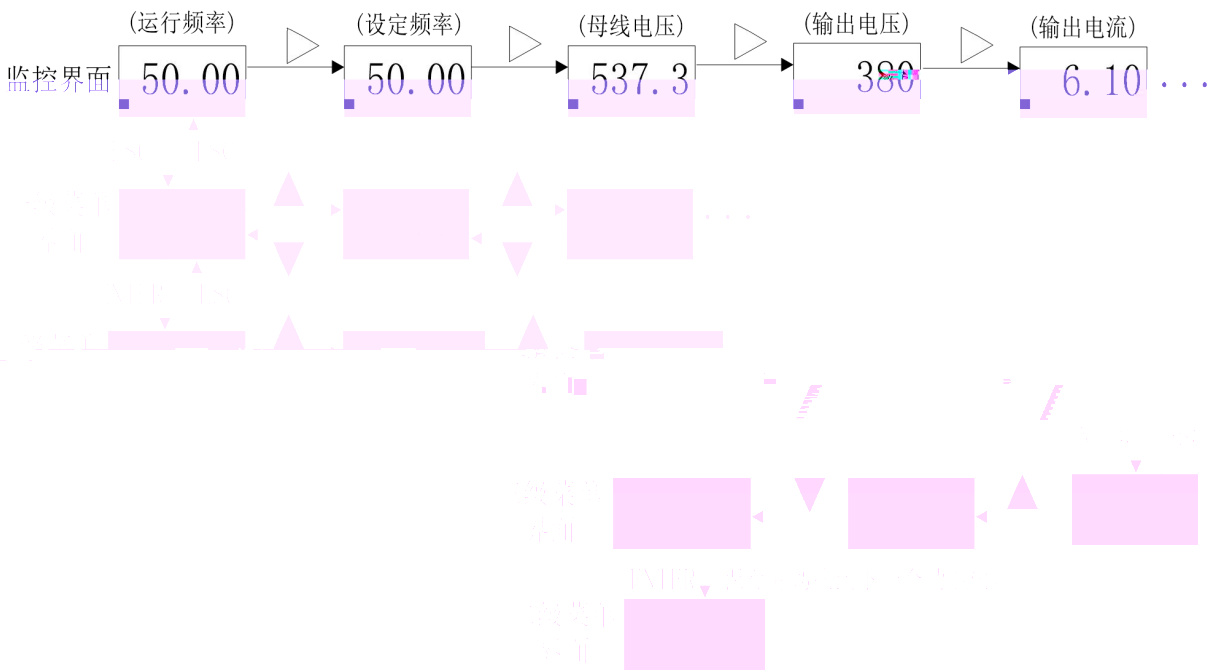
(运行频率)
(设定频率)
(母线电压)
(输出电压)
(输出电流)
监控界面
50.00
50.00
537.3
380
6.10

开始
有错误
无错误

B

GUIDE

µ â&ãÿ Ûî

		Ω Ω Ω Ω		
		Ω Ω Ω Ω		

		Ω Ω Ω Ω		
		Ω Ω Ω Ω		

		Ω Ω Ω Ω		
		Ω Ω Ω Ω		

V

3

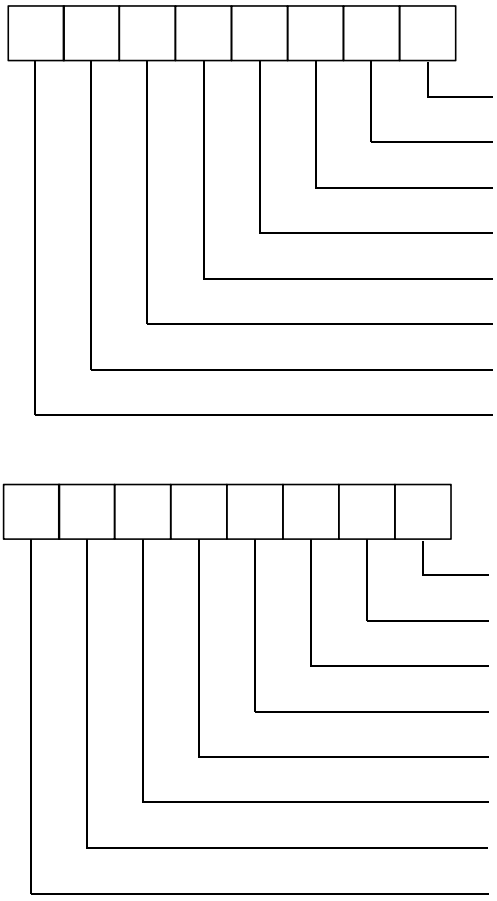

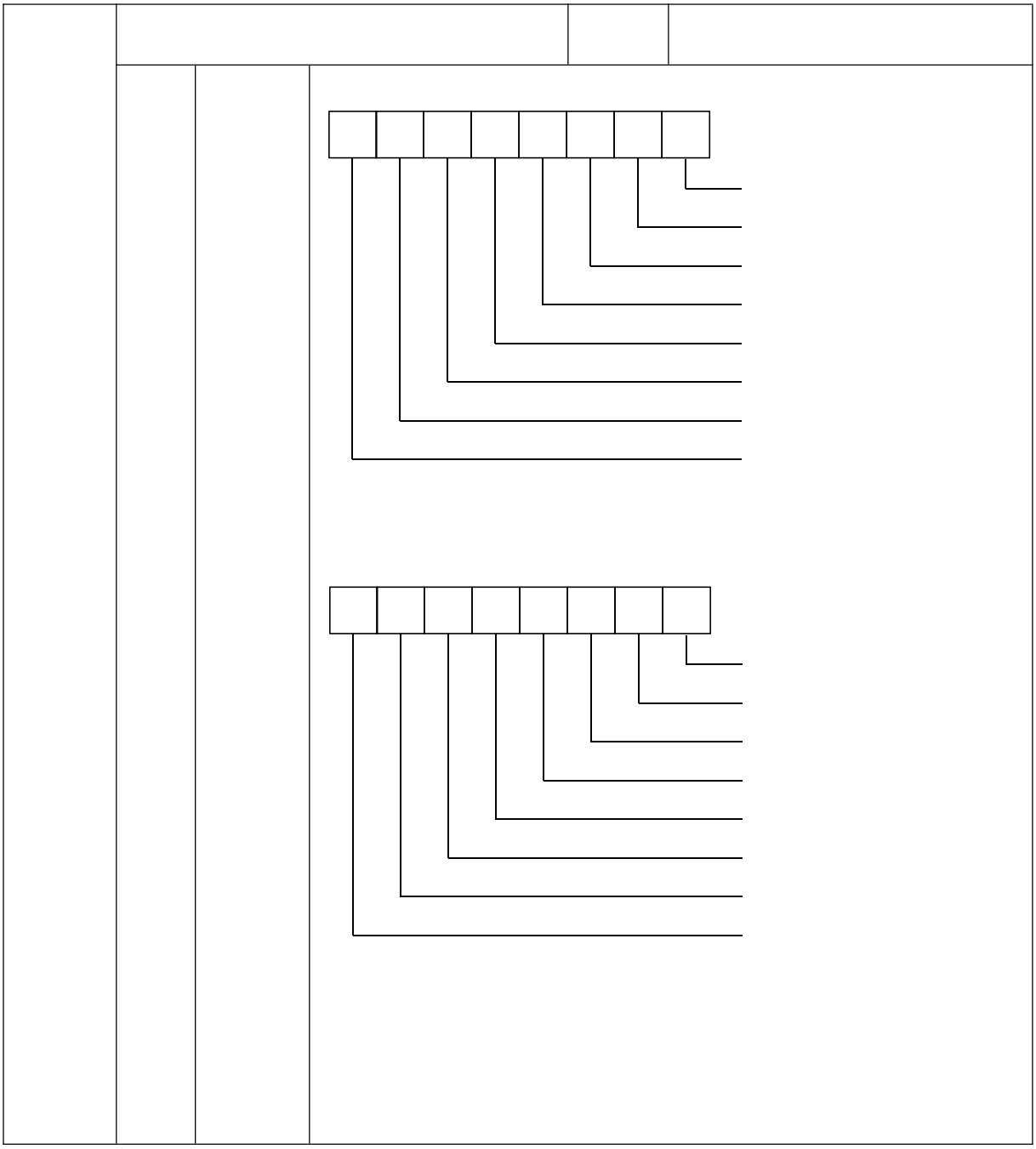

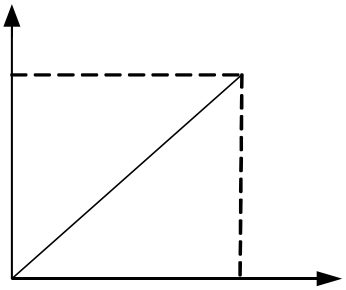

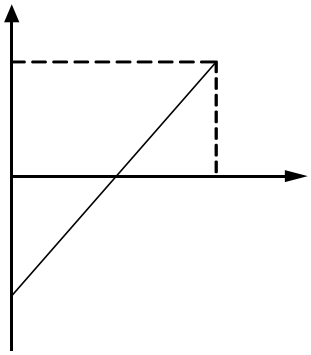

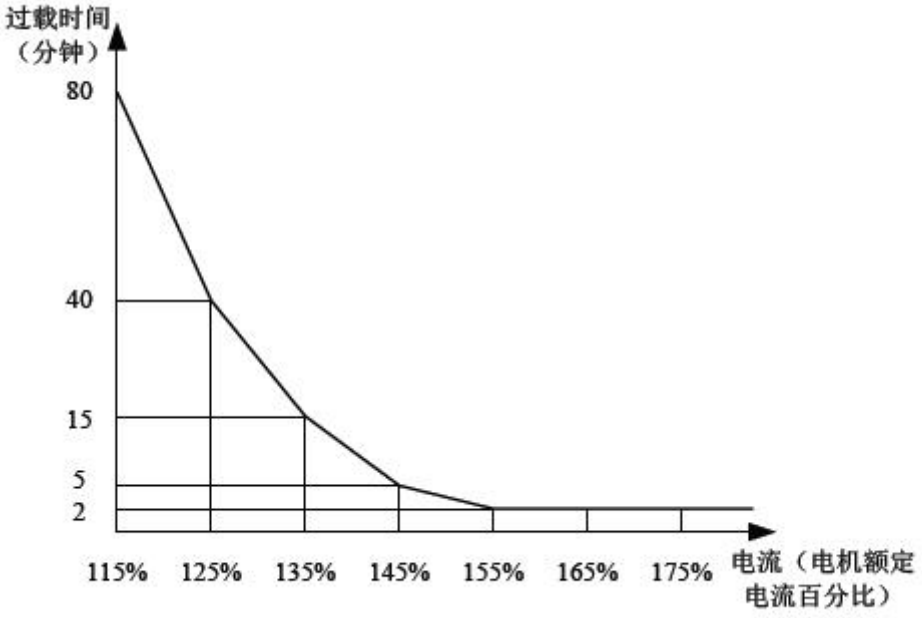
过载时间
（分钟）
80
40
15
5
2
115%
125%
135%
145%
155%
165%
175%
电流（电机额定
电流百分比）

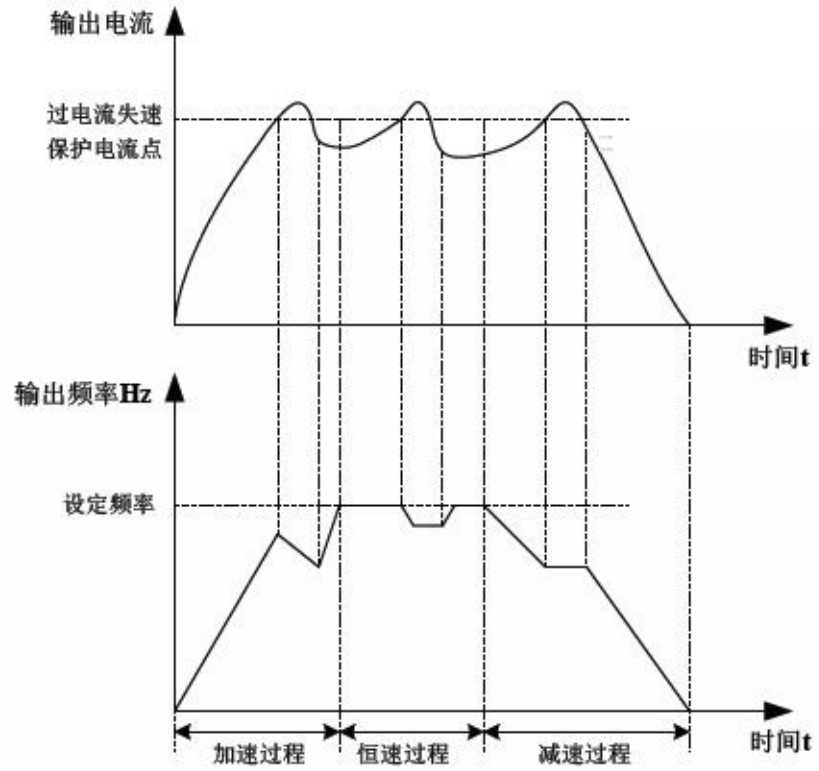
输出电流
过电流失速
保护电流点
时间t
输出频率Hz
设定频率
加速过程
恒速过程
减速过程
时间t

		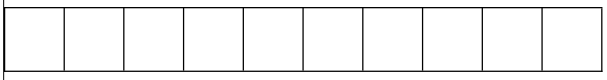
		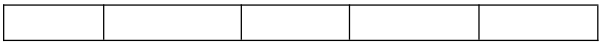

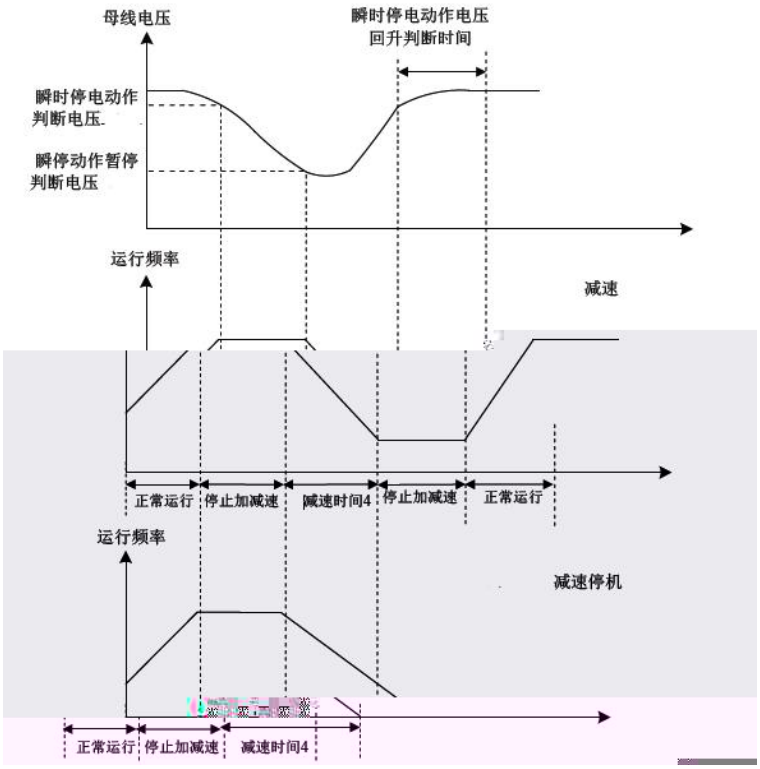
母线电压
瞬时停电动作电压
回升判断时间
瞬时停电动作
判断电压.
瞬停动作暂停
判断电压
运行频率
减速
正常运行
停止加减速
减速时间4
停止加减速
正常运行
运行频率
减速停机
正常运行
停止加减速
减速时间4

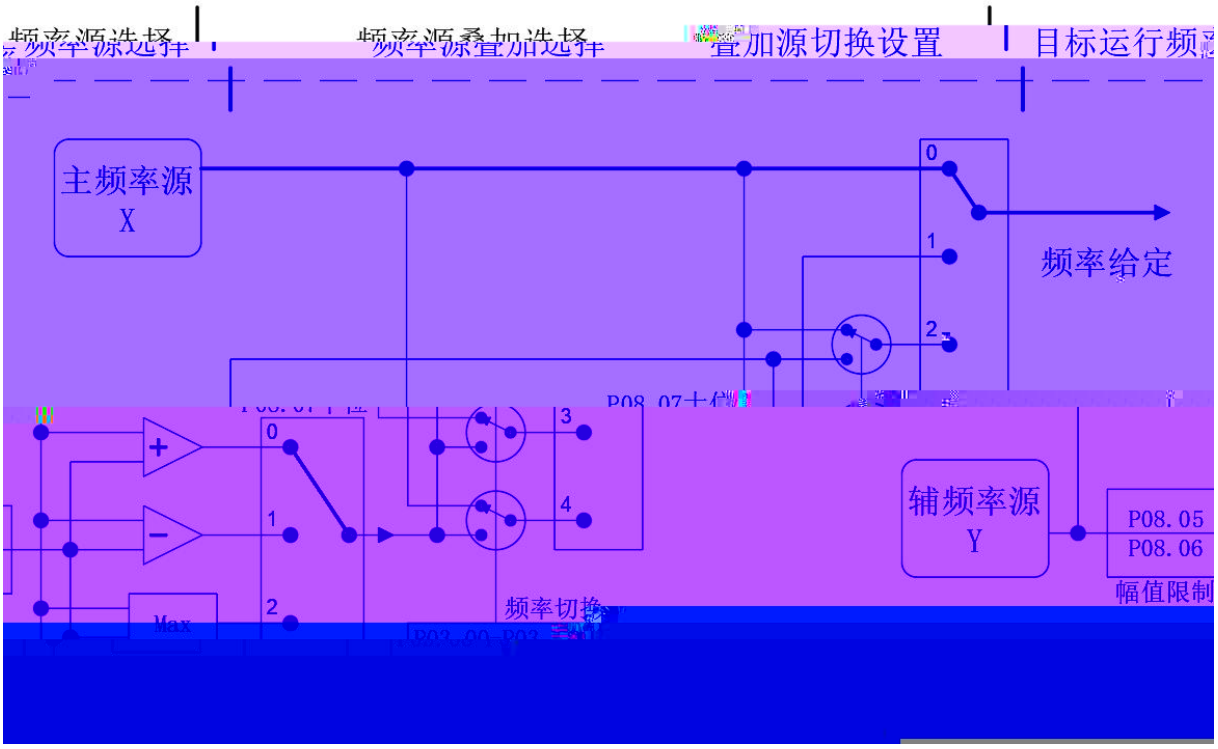

频率源选择
频率源叠加选择
叠加源切换设置
目标运行频
主频率源
X
0
1
2
频率给定
3
4
辅频率源
Y
P08.05
P08.06
幅值限制
Max
频率切换

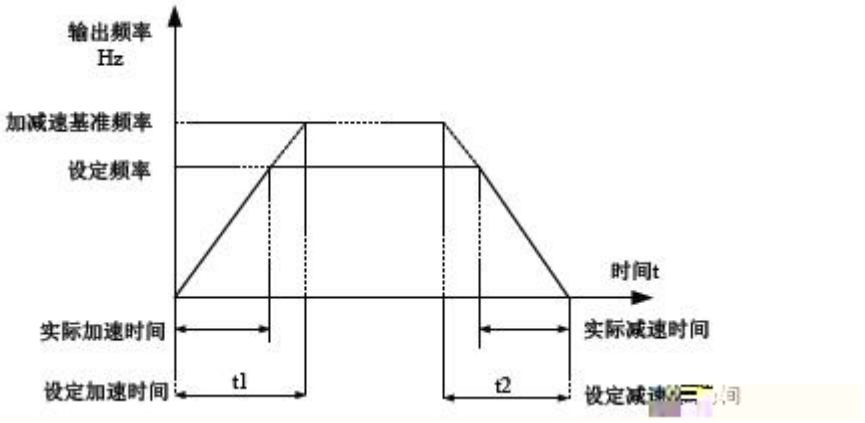
输出频率
Hz
加减速基准频率
设定频率
时间t
实际加速时间
实际减速时间
设定加速时间
t1
t2

$$t = (\frac{4}{9} \times (\frac{f}{f_b})^2 + \frac{1}{9}) \times T$$

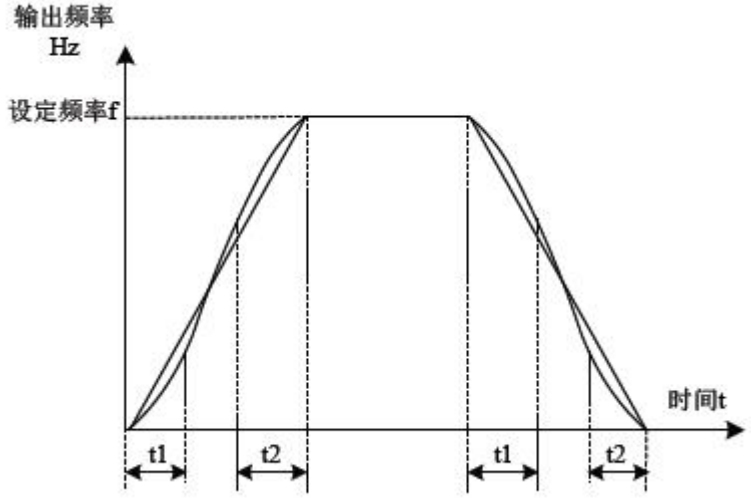
输出频率
Hz
设定频率f
时间t
t1
t2
t1
t2

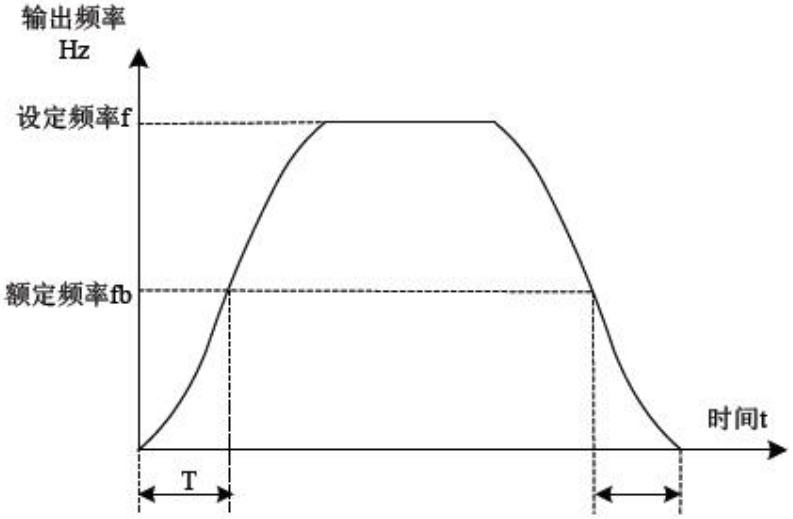
输出频率
Hz
设定频率f
额定频率fb
时间t
T

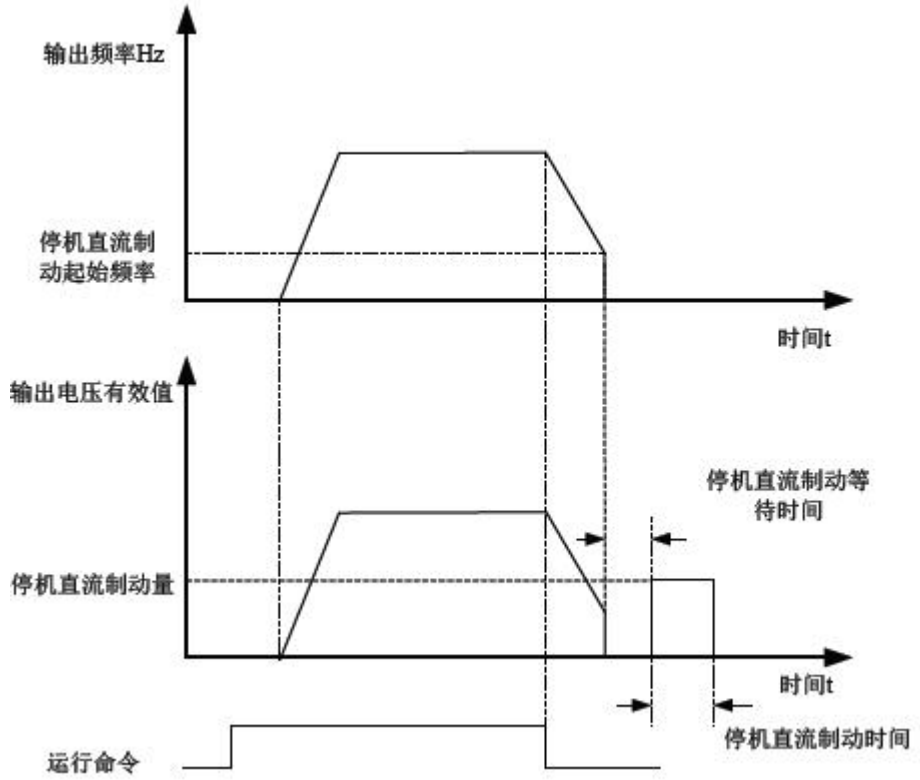
输出频率Hz
停机直流制
动起始频率
时间t
输出电压有效值
停机直流制动等
待时间
停机直流制动量
时间t
停机直流制动时间
运行命令

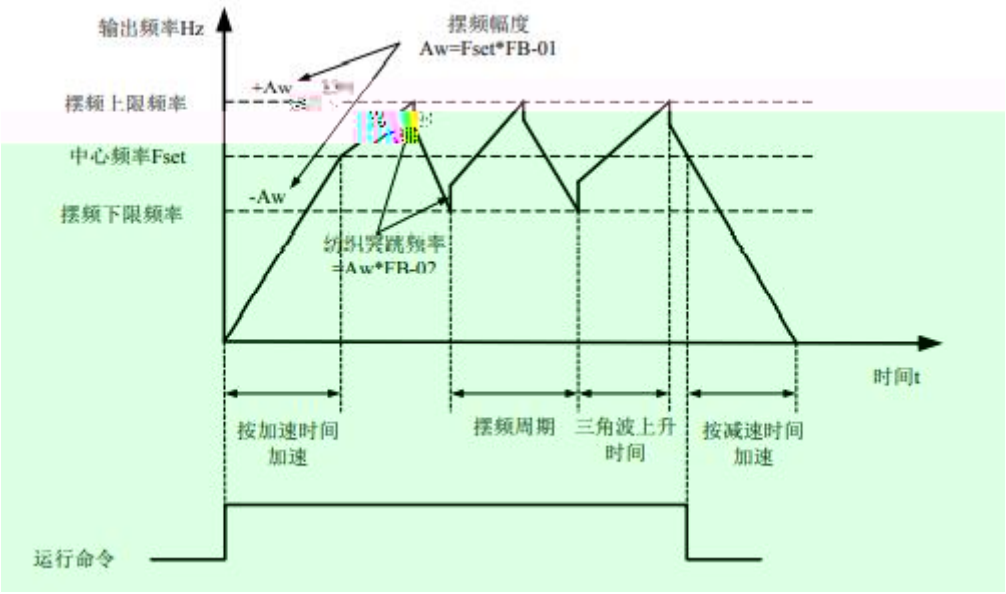
输出频率Hz
摆频幅度
Aw=Fset*FB-01
+Aw
摆频上限频率
中心频率Fset
-Aw
摆频下限频率
突跳频率
=Aw*FB-02
时间t
按加速时间
加速
摆频周期
三角波上升
时间
按减速时间
加速
运行命令

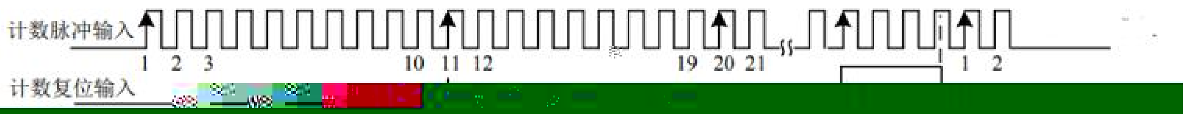

计数脉冲输入
1 2 3 10 11 12 19 20 21 1 2
计数复位输入

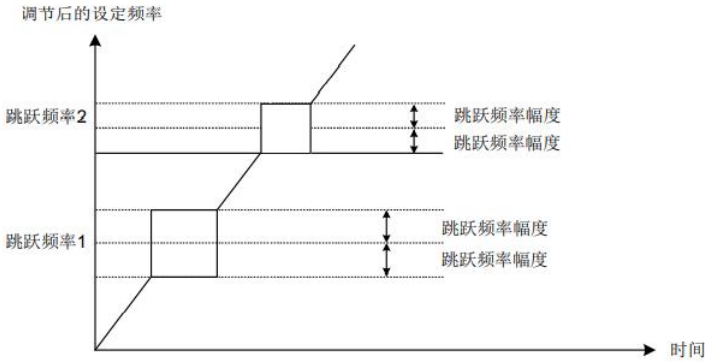
调节后的设定频率
跳跃频率2
跳跃频率幅度
跳跃频率幅度
跳跃频率1
跳跃频率幅度
跳跃频率幅度
时间

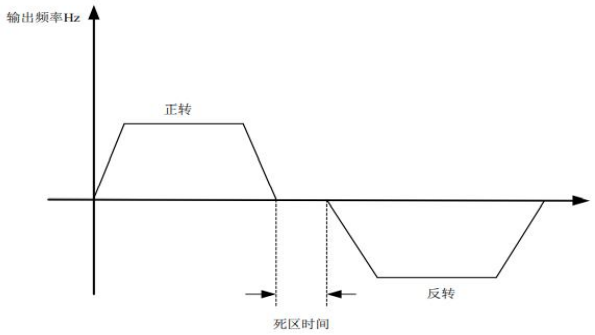
输出频率Hz
正转
反转
死区时间

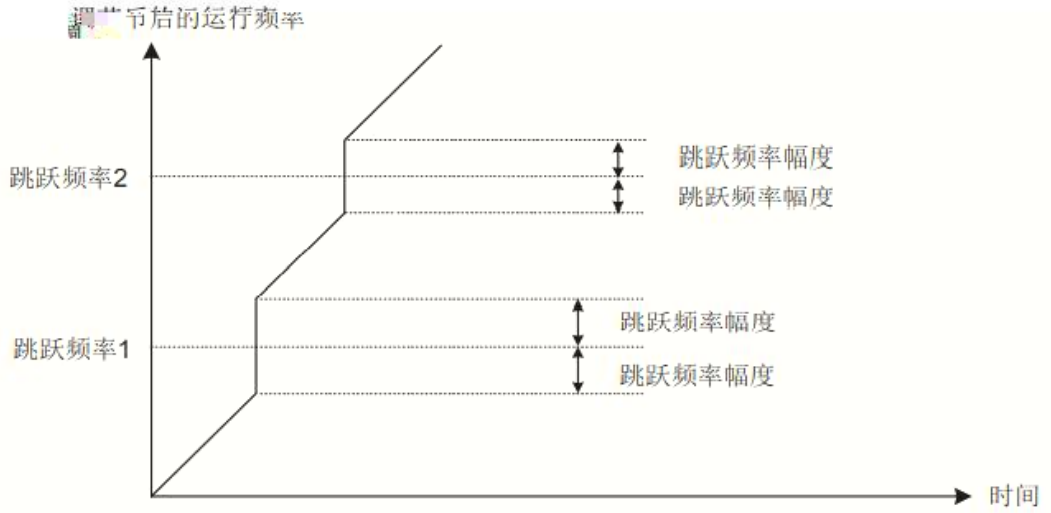
调节后的运行频率
跳跃频率2
跳跃频率1
跳跃频率幅度
跳跃频率幅度
跳跃频率幅度
跳跃频率幅度
时间

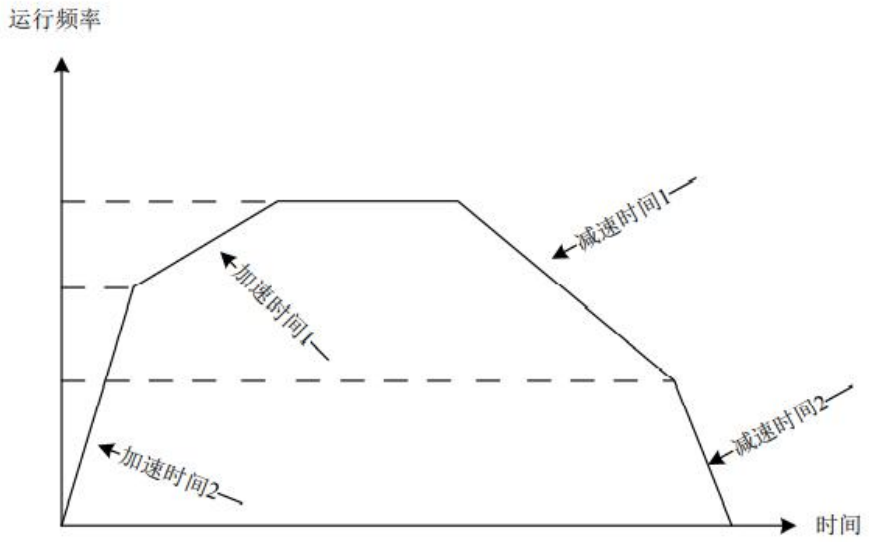
运行频率
减速时间1
加速时间1
减速时间2
加速时间2
时间

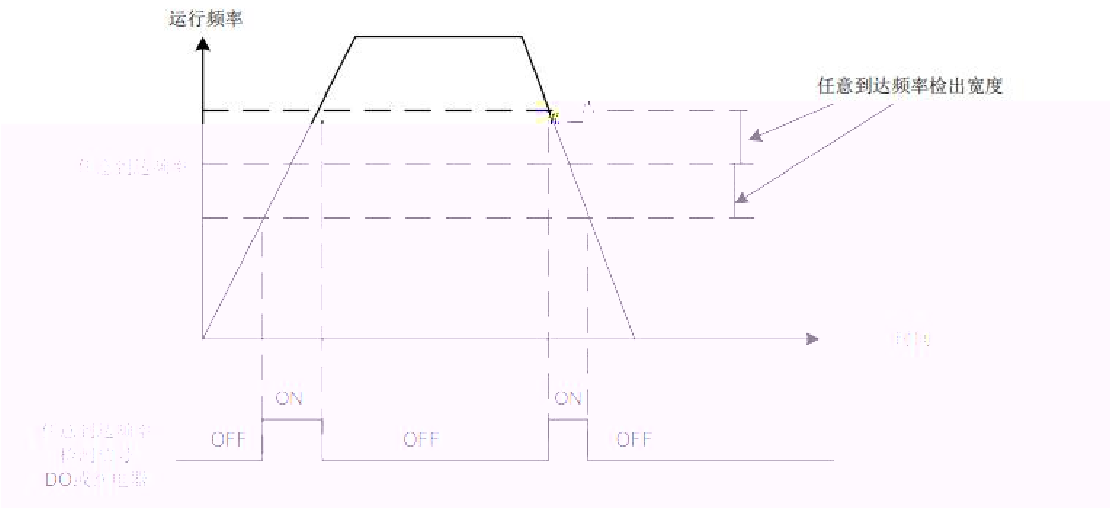

运行频率
任意到达频率检出宽度
ON
ON
OFF
OFF
OFF